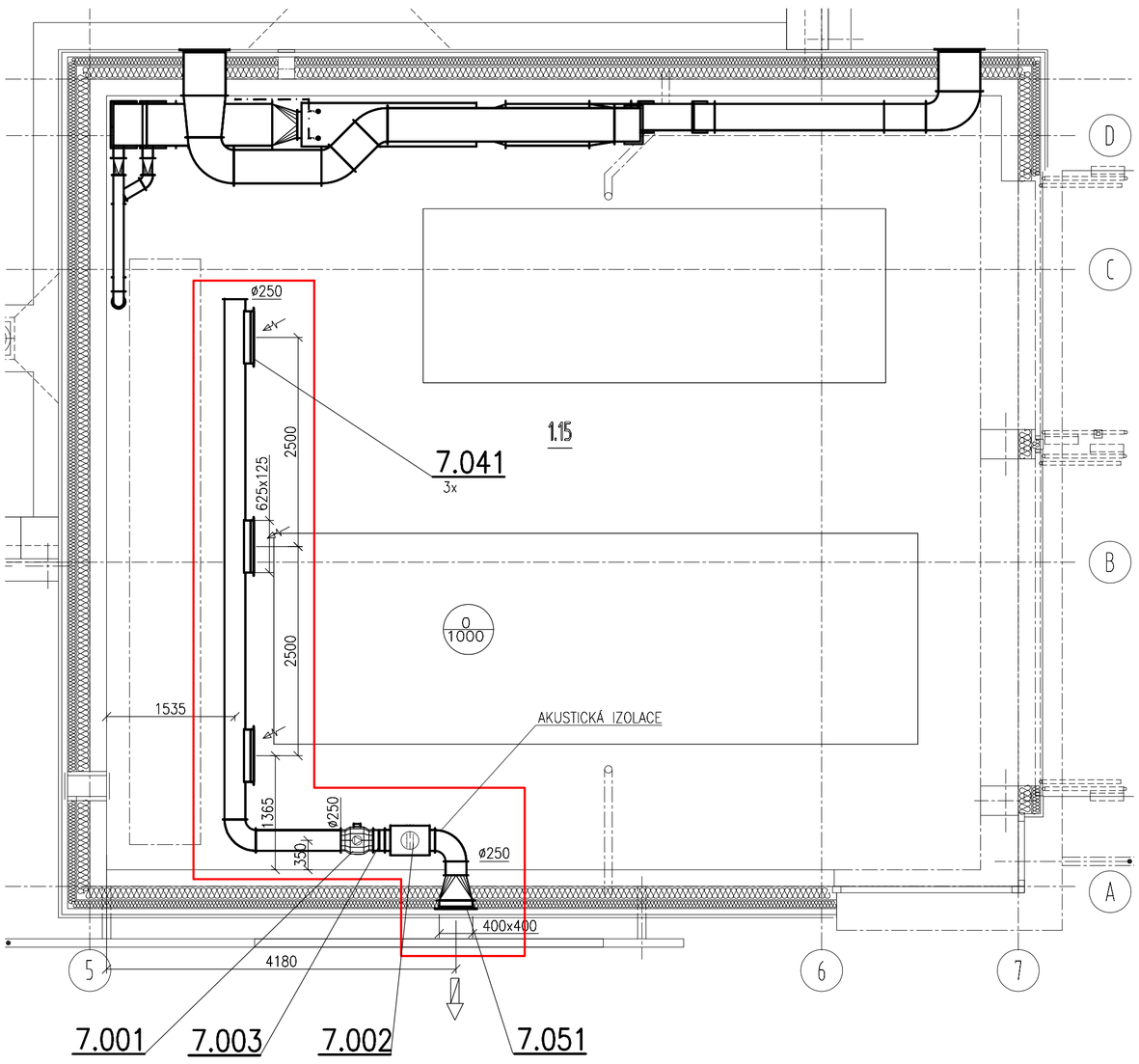

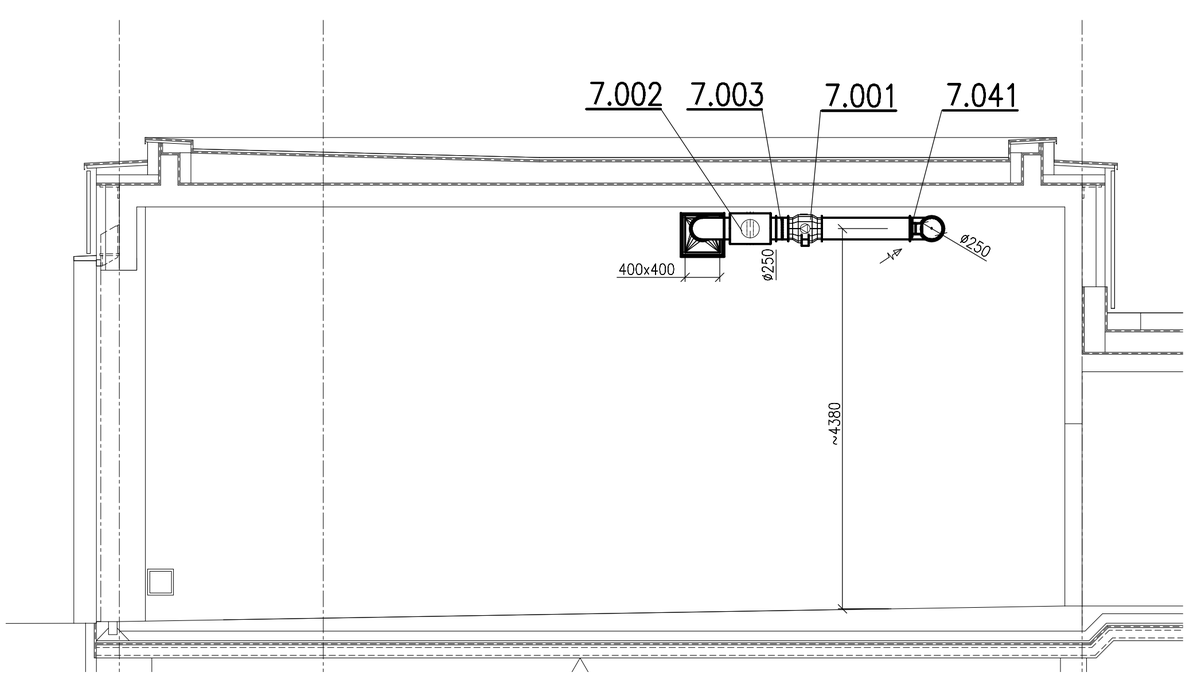

LEGENDA MÍSTNOSTÍ

Č. M.	MÍSTNOST	PLOCHA m²	PODLAHA		SOKL		STĚNY		STROP/PODHLED		POZNÁMKA
1.15	GARÁŽ	102.74	KERAMICKÁ DLAŽBA FP3	P03	HLINÍK SOKL. LIŠTA	SL1	ŠTĚRKA IMITACE BETON ŽB- POHLEDOVÝ BETON	U05 U01	ŽB- POHLEDOVÝ BETON	U01	

LEGENDA

- .....ODVOD VZDUCHU
- .....VÝFUK VZDUCHU
- .....PŘEFUK VZDUCHU
- (800/600) .....MNOŽSTVÍ PŘIVÁDĚNÉHO/ODVÁDĚNÉHO VZDUCHU

kps -VZT s p o l . s r . o.
TECHNIKA PROSTŘEDÍ, INŽENÝRSKÁ ČINNOST
V Olšinách 2300/75, 108 00 Praha 10
tel.:607 733 616
e-mail:kps@kps-vzt.cz

±0,000 = 303,400 m n.m. (BpV)

ZMĚNY
ZL 01 - NOVOSTAVBA TECHNICKÝCH SLUŽEB

ZL01

OBLAST ZMĚN

INVESTOR
Obec Průhonice
KVĚTNOVÉ NÁMĚSTÍ 74, 256 01 PRŮHONICE

GENERÁLNÍ PROJEKTANT
A 32, spol. s r.o. | V Štihlách 2031/12 | 142 00 Praha 4 | T +420 222 322 422 | F +420 222 322 432 | IČ: 251 556 28 | www.a32.cz

NÁZEV AKCE
HASIČSKÁ ZBROJNICE PRŮHONICE

NÁZEV ČÁSTI
SO 01 HASIČSKÁ ZBROJNICE
D.1.4.2 - VZDUCHOTECHNIKA

ARCHITEKT	HIP	PROJEKTANT ČÁSTI
ING.ARCH. IVAN KOLÁŘ	ING. MARTIN FOŘT	ING. MARTIN PULEC ING. VLADIMÍR ŘÍHA

OBSAH
PŮDORYS 2.NP

POČET FORMÁTŮ	MĚŘÍTKO	DATUM	Č. ZAKÁZKY	ČÁST	Č. PŘÍLOHY	Č. KOPIE
5 x A4	1:50	02/2025	12522140	D.1.4.2	003-01	

DRUH DOKUMENTACE
Dokumentace pro vydání společného povolení (DSP)